平成２９年度第７０回青森県高等学校総合体育大会卓球競技会
男子学校対抗

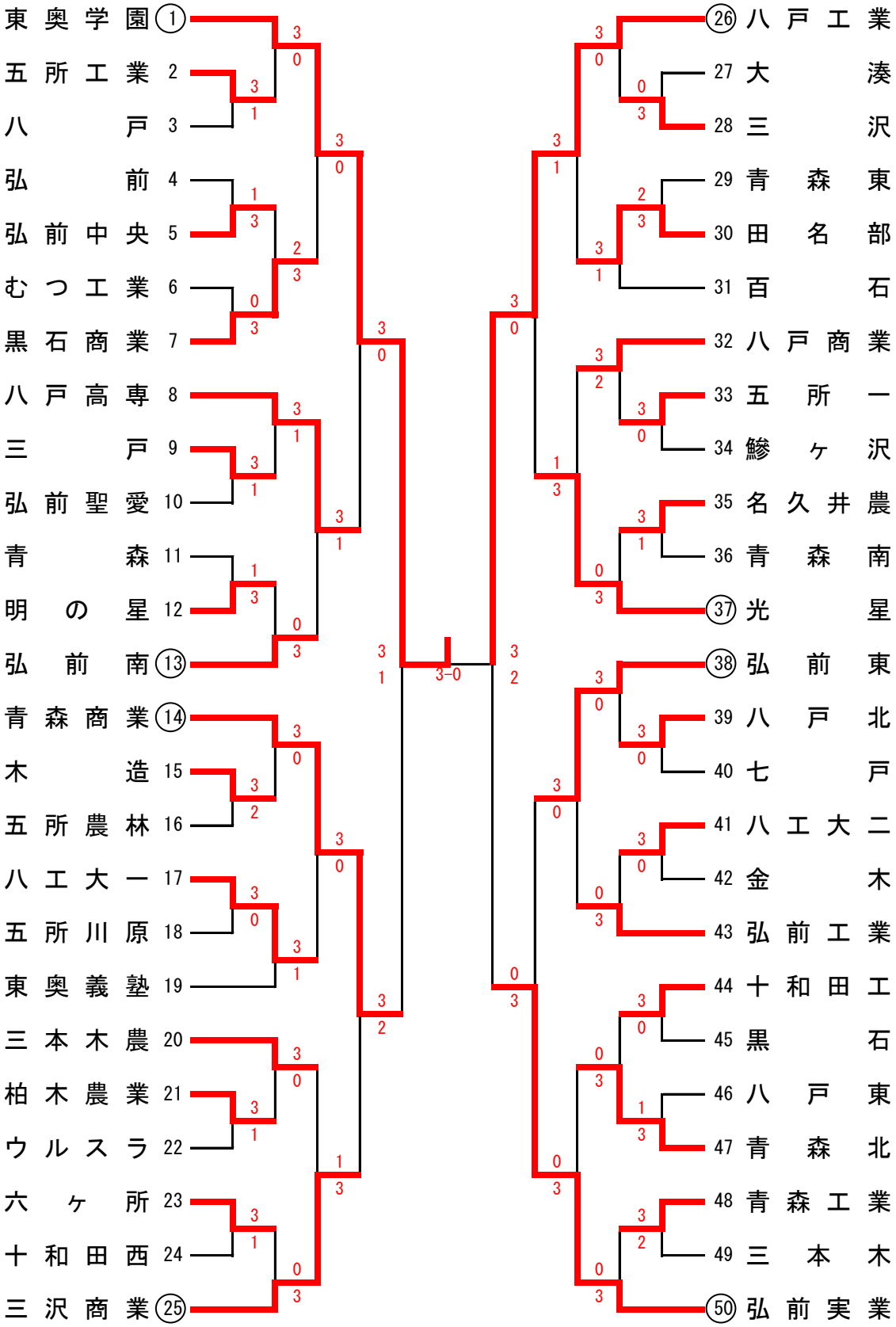

女子学校対抗（ＧＴ）

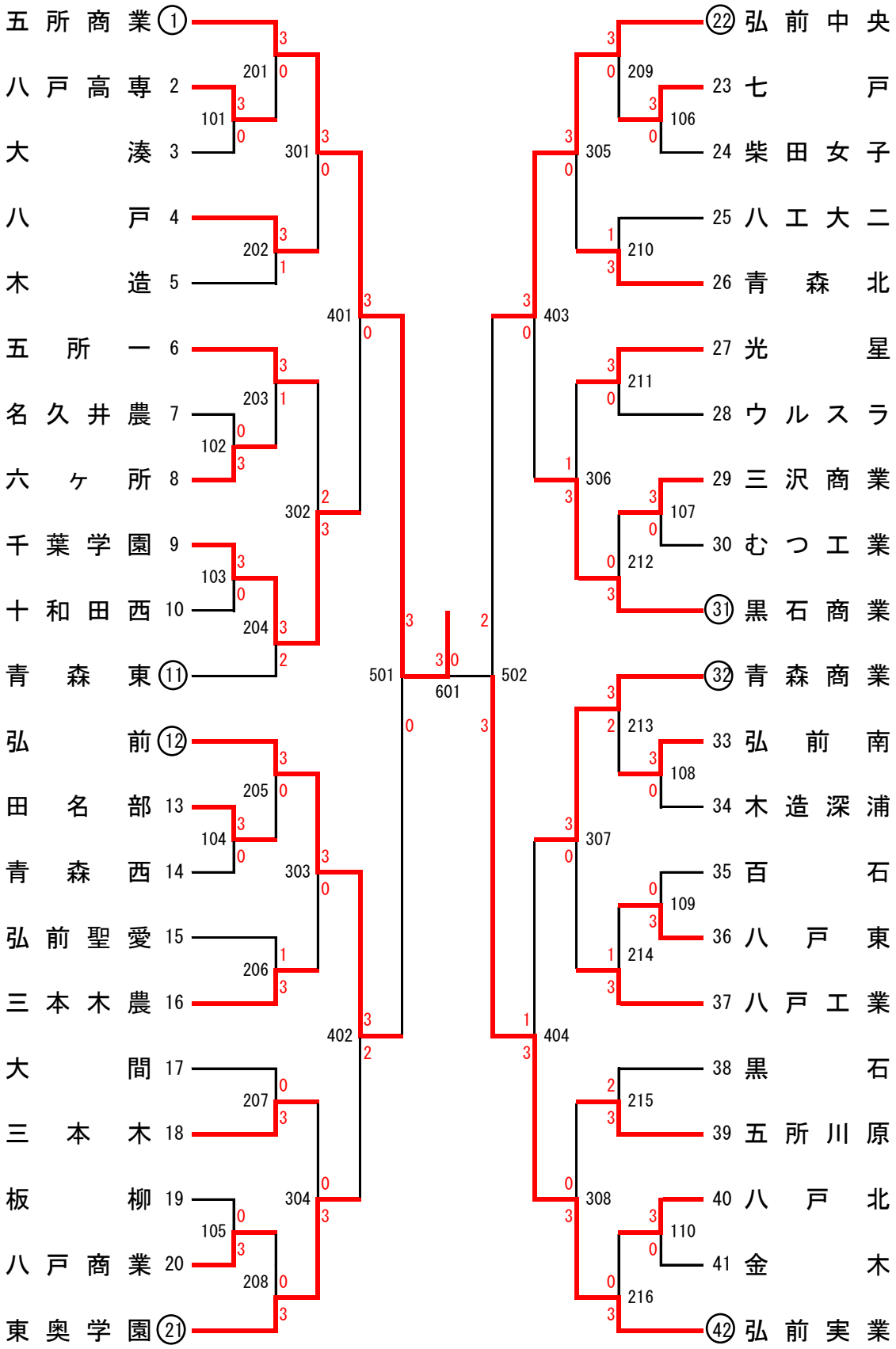
五所商業 1
八戸高専 2
大湊 3
八戸 4
木造 5
五所一 6
名久井農 7
六ヶ所 8
千葉学園 9
十和田西 10
青森東 11
弘前 12
田名部 13
青森西 14
弘前聖愛 15
三本木農 16
大間 17
三本木 18
板柳 19
八戸商業 20
東奥学園 21
22 弘前中央
23 七戸
24 柴田女子
25 八工大二
26 青森北
27 光星
28 ウルスラ
29 三沢商業
30 むつ工業
31 黒石商業
32 青森商業
33 弘前南
34 木造深浦
35 百石
36 八戸東
37 八戸工業
38 黒石
39 五所川原
40 八戸北
41 金木
42 弘前実業
101
102
103
104
105
106
107
108
109
110
201
202
203
204
205
206
207
208
209
210
211
212
213
214
215
216
301
302
303
304
305
306
307
308
401
402
403
404
501
502
601