令和６年度第２４回青森県高等学校春季卓球選手権大会
令和６年５月１１日～１３日
八戸市体育館
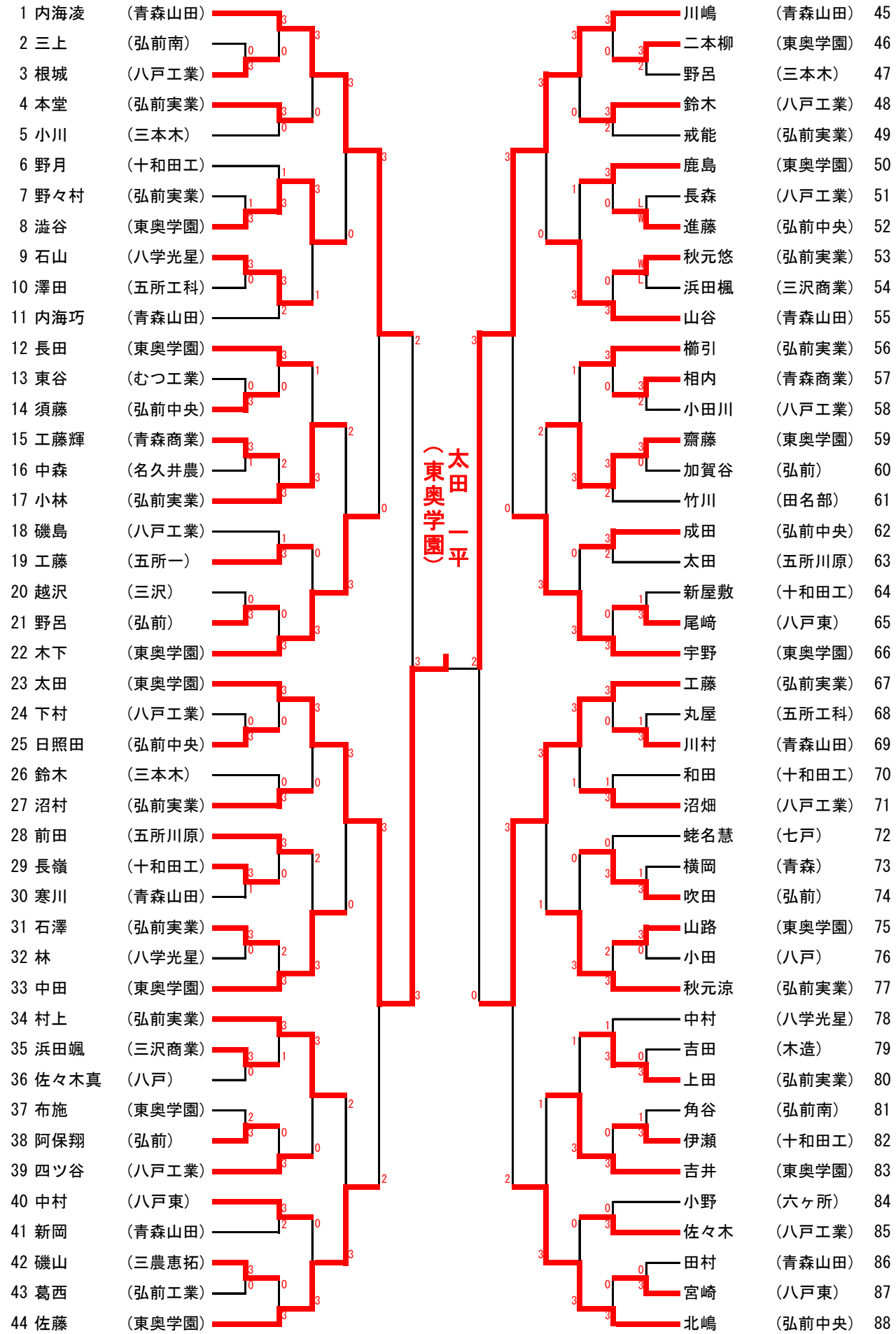
男子シングルス